より高いコストパフオーマンスと満足をお届けします

PreSet Door

自社工場でプレカットや塗装を施し、ノックダウンでお届けするハウディープレセットドア。
開き戸はもちろん引き戸やポケットドア(引き込戸)に加工してお届けします。
変わらぬ人気を誇る折戸もご用意しました。
用途に合わせてお選びください。

INTERIOR DOOR

PreSet Door インテリア ドア

加工品完成日	11営業日
塗装のみ品完成日	15営業日
加工・塗装品完成日	21営業日

※配送日数は含まれておりません。

プレカットしノックダウンで納品

自社工場で穴あけなどの2次加工、ドア枠等の加工やプレカットを施し、
金物や付属パーツをセレクト後、ノックダウンでお届けします。
現場での加工が減り施工性が上がるのでコストダウンが計れます。

塗装カラーバリエーション

自社工場内に塗装ラインを完備。
定番のホワイトから印象的なトリュフまでドアの美しさを際立たせる仕上げ色をご用意しました。
＊ドア種によって塗装色に制限があります。詳細は各ドアページでご確認ください。
＊単品塗装価格については別途お尋ねください。
＊特注色や特殊仕上げをご希望の方は別途お問い合わせください。
＊ルーバー折戸のみトリュフ色は対応しておりません。

■ウレタン塗装
（耐候性、耐水性に優れています。）

※1現場に1セット、タッチアップペイント付
（30ml/¥1,900）

※同梱の使用上の注意に従って
正しくご使用ください。

ホワイト　クリア　アンティーク　トリュフ　グレー　グリーン　ブルー　イエロー

ドアスタイルと金物カラーバリエーション（標準仕様）

ブラックが加わりトラディショナルはもちろんシャビーシックやボタニカルなど
トレンドを取り入れた仕上げにも対応できます。
＊パーツの詳細はP185～193をご覧ください。開き戸ハンドルは含まれておりません。別途P196からお選びください。

開き戸

調整丁番

ゴールド　ヘアライン　ブラウン　ブラック

フランス落とし

ゴールド　ヘアライン　ブラック

調整ラッチ受け

シルバー

引き戸

引き手

ゴールド　ヘアライン　ブラウン　ブラック

レール金物セット

折戸

レール（ブロンズ）　**レール**（シルバー）

木製折戸　メソナイト折戸

木製ツマミ

ポケットドア（引き込み戸）

引き手

ラウンド　スクエア

プレセットドア・スタイル

内部ドアスタイル

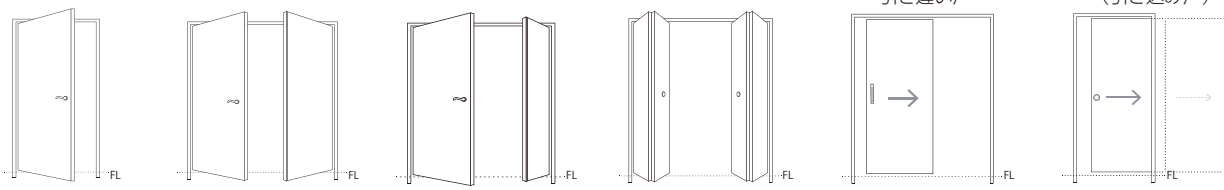

PreSet Door インテリア ドア

加工品完成日	11営業日
塗装のみ品完成日	15営業日
加工・塗装品完成日	21営業日

※配送日数は含まれておりません。

■加工

スタイル		標準加工
■片開き 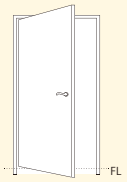		1. 上部枠はドア幅に合わせてプレカット済み 2. 縦枠は2100㎜(現場に合わせて下部をカットしてご使用ください。) 3. 枠には組み立て用のパイロット穴加工済み (枠組み立て用及び躯体取り付け用ビス　24本付き) 4. 調整丁番掘り込み加工済み 丁番1枚につきビス8本付き (内、躯体取り付け用長ビス4本) 5. KWIKSETハンドル用穴加工及び 調整ラッチ受け(シルバー) 納まり図
■両開き/親子 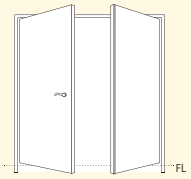		1. 上部枠はドア幅に合わせてプレカット済み 2. 縦枠は2100㎜ (現場に合わせて下部をカットしてご使用ください。) 3. 枠には組み立て用のパイロット穴加工済み (枠組み立て用及び躯体取り付け用ビス　24本付き) 4. 調整丁番掘り込み加工済み 丁番1枚につきビス8本付き(内、躯体取り付け用長ビス4本) 5. 主開閉側KWIKSETハンドル用穴加工及び 調整ラッチ受け(シルバー) 納まり図
■引き戸/引き違い戸 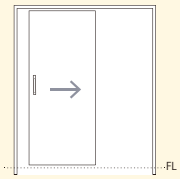		1. 上部枠はドア幅に合わせてプレカット済み 2. 縦枠は2100㎜ (現場に合わせて下部をカットしてご使用ください。) 3. レール金物掘り込み加工 納まり図
■ポケットドア(引き込み戸) 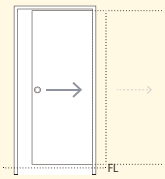		1. 上部(無目)枠はドア幅に合わせてプレカット済み 2. 縦(無目)枠は2100㎜(現場に合わせて下部をカットしてご使用ください。) 3. KWIKSETポケットドアロック加工済み (サムターン付の場合、枠側のロック受け加工は 現場施工となります。) 納まり図
■折戸 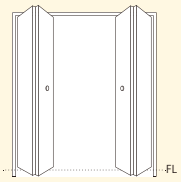		1. 上部(L型)枠はドア幅に合わせてプレカット済み 2. 縦(平)枠は2100㎜(現場に合わせて下部をカットしてご使用ください。) 納まり図

PreSet Door インテリア ドア

加工品完成日	11営業日
塗装のみ品完成日	15営業日
加工・塗装品完成日	21営業日

※配送日数は含まれておりません。

■仕様

片開き

片開き/両開き/親子
施工説明書

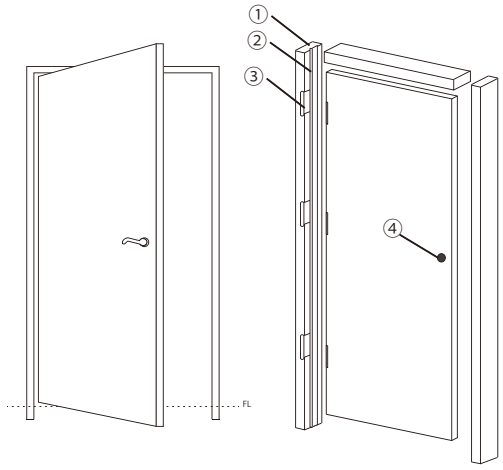

① ドア枠 →2X4枠/在来枠/可変枠より選択
② 戸当り貼り付け用モヘア・・・現場にて貼り付けてください
（ホワイト塗装の場合はグレー、それ以外はブラウン色です）
③ 調整丁番→4色より選択してください
④ KWIKSETハンドル用穴

標準セット内容	数量	備 考
ドア	1枚	
ドア枠	3本	2×4/在来または可変枠(上部枠1本 縦枠2本)
戸当たり用モヘア	3本	ホワイト塗装の場合はグレー、それ以外はブラウン
調整丁番(長ビス6本)	3枚	ゴールド/ヘアライン/ブラウン/ブラック
組立・躯体取付用ビス	24本	

＊詳細はP185～186をご覧ください。

オプション品(別売)	変更オプション
KWIKSETハンドル	ヒンジ(平丁番に変更)

＊ハンドルはついておりません。P196よりお選びください。

両開き／親子

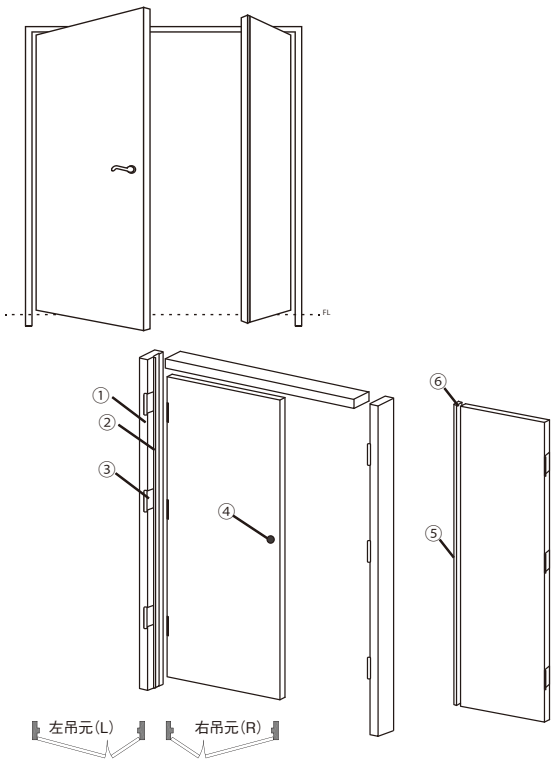

① ドア枠 →2X4枠/在来枠/可変枠より選択
② 戸当り貼り付け用モヘア・・・現場にて貼り付けてください
（ホワイト塗装の場合はグレー、それ以外はブラウン色です）
③ 調整丁番→4色より選択してください
④ KWIKSETハンドル用穴
⑤ 調整ラッチ受け取り付け済み
⑥ 副開閉側アストラガル
フランス落し→3色より選択してください。上下用2本

標準セット内容	数量	備 考
ドア	2枚	
ドア枠	3本	2×4/在来または可変枠(上部枠1本 縦枠2本)
戸当たり用モヘア	3本	ホワイト塗装の場合はグレー、それ以外はブラウン
調整丁番(長ビス6本)	6枚	ゴールド/ヘアライン/ブラウン/ブラック
フランス落とし	2本	ゴールド/ヘアライン/ブラック
組立・躯体取付用ビス	24本	

＊詳細はP185～186をご覧ください。

オプション品(別売)	変更オプション
KWIKSETハンドル	ヒンジ(平丁番に変更)
KWIKSETダミーハンドル	

＊ハンドルはついておりません。P196よりお選びください。

PreSet Door インテリア ドア

加工品完成日	11営業日
塗装のみ品完成日	15営業日
加工・塗装品完成日	21営業日

※配送日数は含まれておりません。

■仕様

引き戸・引き違い戸

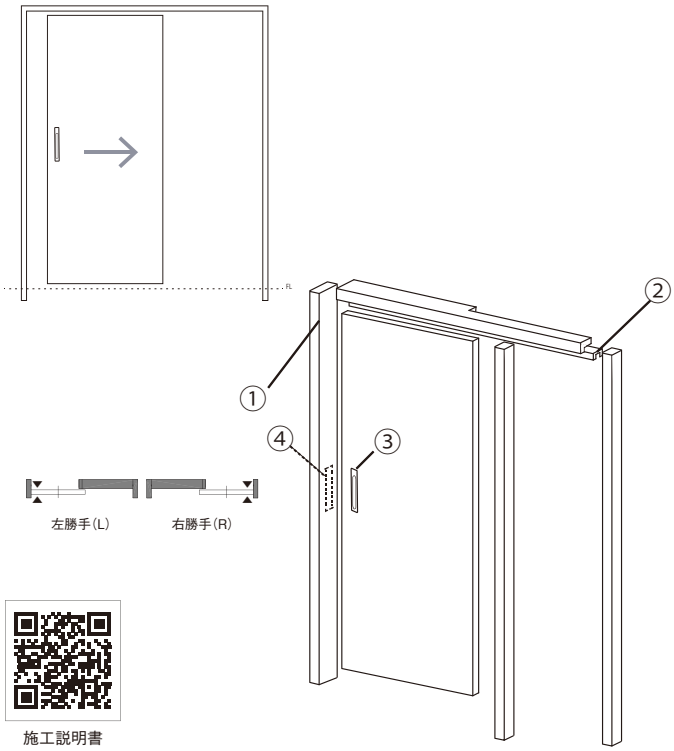

施工説明書

① 引き戸枠 →2X4枠/在来枠/在来用固定枠より選択
② シルバー色レール（ソフトクローズ）＆金物セット
③ 標準引き手あるいは表示鎌錠→4色より選択してください

＊3068サイズは対応できません。

標準セット内容	数量	備 考
ドア	1枚	(引違は2枚)
上部引き戸枠	1本	
縦枠	1本	(引違は2本)
方立	1本	(引違はなし)
戸当たり	1本	(引違はなし)
レール	1本	(引違は2本)
金物セット	1セット	(引違は2セット)
引手	1セット	ゴールド/ヘアライン/ブラウン/ブラック(引違は2セット)
組立・躯体取付用ビス	24本	

＊詳細はP187～188をご覧ください。

標準引き手

ゴールド　ヘアライン　ブラウン　ブラック

表示鎌錠

ゴールド　ヘアライン　ブラウン　ブラック

レール金物セット

ポケットドア（引き込み戸）

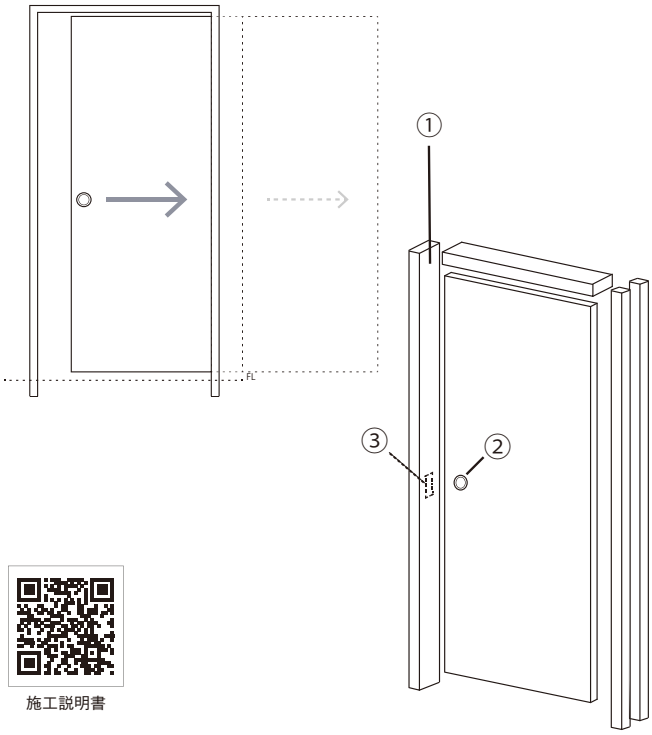

施工説明書

① ドア枠 上部（無目）枠
② KWIKSET ポケットドアロック
③ 枠側のロック受け加工は現場施工となります

＊別売りのポケットドアフレームを必ずお求めください。P191をご覧ください。

標準セット内容	数量	備 考
ドア	1枚	
無目枠	2本	上部用2本 縦用1本
無目枠	2本	ポケットサイド用
KWIKSETポケットドアロック	1セット	サテンニッケル
組立・躯体取付用ビス	24本	

＊詳細はP191をご覧ください。

オプション品(別売)
KWIKSETサムターンロック
ケーシング
ポケットドアフレーム

引き手

ラウンド　スクエア

PreSet Door インテリア ドア

加工品完成日	11営業日
塗装のみ品完成日	15営業日
加工・塗装品完成日	21営業日

※配送日数は含まれておりません。

■仕様

折戸

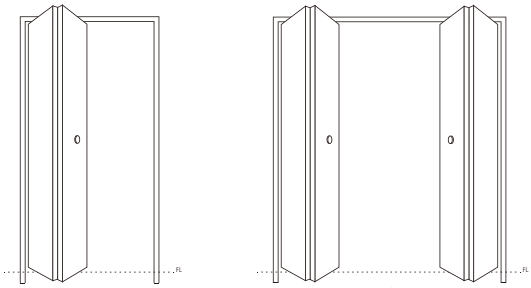

2ドアセット内容	数量	備 考
折戸	1セット	(4ドア折戸は2セット)
折戸枠 上部枠	1本	L型枠/レール埋込枠又は在来枠
折戸枠 縦枠	2本	2×4用平枠又は在来用平枠
上レール	1本	(4ドア折戸は2本) メソナイトはシルバー、それ以外はブラウン
金物セット	1セット	(4ドア折戸は2セット)
木製ツマミ	1個	(4ドア折戸は2個)
組立・躯体取付用ビス	24本	

＊詳細はP189～190をご覧ください。

オプション品(別売)
バリアフリー下レール(ブラウン)

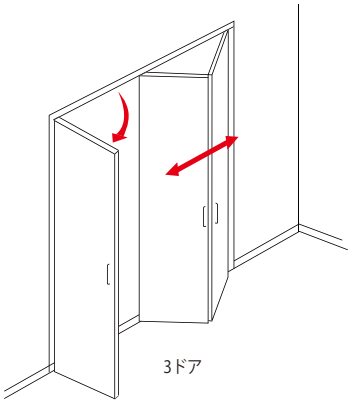

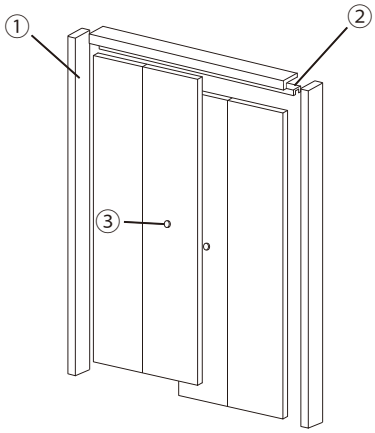

① 折戸枠
② 上レール(木製折戸用はブロンズ色、メソナイト用はシルバー色)
金物セット付き
③ 木製ツマミ

木製ツマミ

施工説明書

HOWDY
北関東
物流センター

NCルーター(ドア加工)

PreSet Door インテリア ドア

加工品完成日	11営業日
塗装のみ品完成日	15営業日
加工・塗装品完成日	21営業日

※配送日数は含まれておりません。

■プレセットドア・スタイル別価格算出方法

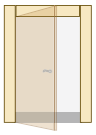

ヘム枠 木製 ドア&メソナイト

仕 様	加算項目
ドア本体　無塗装	A
プレセットドア　無塗装	A+B+C
プレセットドア　塗装	A+B+C+D

A

無塗装ドアパネルのみ価格	無塗装折戸価格
ドア本体価格(無塗装)　各サイズ・各スタイルによる	折戸本体価格(無塗装)　各サイズ・各スタイルによる

B

部材価格(金物は各色同一価格です。)

		金物選択	木製ドア部材	メソナイトドア部材
片開き	2×4用	調整丁番	¥31,450	¥29,350
		平丁番	¥31,750	¥29,250
	在来工法用	調整丁番	¥33,700	¥31,600
		平丁番	¥34,000	¥31,500
	可変	調整丁番	¥42,200	¥40,100
		平丁番	¥43,400	¥40,900
両開き	2×4用	調整丁番	¥54,800	¥50,600
		平丁番	¥56,300	¥51,300
	在来工法用	調整丁番	¥57,500	¥53,300
		平丁番	¥59,000	¥54,000
	可変	調整丁番	¥67,700	¥63,500
		平丁番	¥70,100	¥65,100
親子	2×4用	調整丁番	¥54,800	—
		平丁番	¥56,300	—
	在来工法用	調整丁番	¥57,500	—
		平丁番	¥59,000	—
	可変	調整丁番	¥67,700	—
		平丁番	¥70,100	—
片引き	2×4用	標準引き手	¥40,700	¥40,700
		表示鎌錠	¥48,000	¥48,000
	在来工法用	標準引き手	¥43,200	¥43,200
		表示鎌錠	¥50,500	¥50,500
	在来用固定	標準引き手	¥49,800	¥49,800
		表示鎌錠	¥57,100	¥57,100
引き違い戸	2×4用	標準引き手	¥57,800	¥57,800
	在来工法用	標準引き手	¥60,300	¥60,300
ポケットドア(引き込み戸)		空錠	¥24,100	¥24,100
		サムターン	¥25,100	¥25,100

金物色

ゴールド
ヘアライン
ブラウン
ブラック

部材価格(折戸)

	標準折戸枠	在来用折戸枠
2ドア(20~30)	¥16,200	¥15,750
3ドア	¥21,200	¥18,900
4ドア(40~60)	¥21,200	¥18,900

ヘム・レッドオーク折戸レール・木製ツマミ

ヘムルーバー折戸レール・木製ツマミ

パイン折戸レール・木製ツマミ

メソナイト折戸レール・木製ツマミ

C

ノックダウン加工費

片開き	両開き	親子	片引き	引き違い	ポケットドア(引き込み戸)
¥9,100	¥18,200	¥18,200	¥10,500	¥15,200	¥11,300
片開き:可変枠	両開き:可変枠	親子:可変枠	片引き:在来用固定枠		
¥9,100	¥18,200	¥18,200	¥14,400(表示鎌錠 ¥16,900)		

ノックダウン加工費(折戸)

2ドア(20~30)	¥2,300
3ドア	¥2,300
4ドア(40~60)	¥2,300

D

ドアと枠セット塗装費

	片開き	両開き	親子	片引き	引き違い	ポケットドア(引き込み戸)
ガラスドア	¥32,800	¥54,000	¥54,000	¥32,800	¥54,000	¥32,700
ガラスなしドア	¥29,700	¥47,900	¥47,900	¥29,800	¥47,900	¥29,700

ドアと枠セット塗装費(折戸)

	ルーバー折戸	ルーバーなし折戸
2ドア(20~30)	¥48,800	¥30,900
3ドア	¥74,200	—
4ドア(40~60)	¥97,900	¥61,800

塗装のバリエーション

※レッドオークドア、ホワイトオークドアのホワイト塗装は対応しておりません。
※ルーバー折戸のみトリュフ色は対応しておりません。

ホワイト　クリア　アンティーク　トリュフ　グレー　グリーン　ブルー　イエロー

PreSet Door インテリア ドア

加工品完成日	11営業日
塗装のみ品完成日	15営業日
加工・塗装品完成日	21営業日

※配送日数は含まれておりません。

■プレセットドア・スタイル別価格算出方法

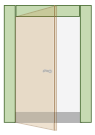

パイン枠 木製 ドア&メソナイト

仕 様	加算項目
ドア本体　無塗装	A
プレセットドア　無塗装	A+B+C
プレセットドア　塗装	A+B+C+D

A

無塗装ドアパネルのみ価格

ドア本体価格(無塗装)　各サイズ・各スタイルによる

無塗装折戸価格

折戸本体価格(無塗装)　各サイズ・各スタイルによる

B

部材価格(金物は各色同一価格です。)

		金物選択	木製ドア部材	メソナイトドア部材
片開き	2×4用	調整丁番	¥21,450	¥19,350
		平丁番	¥21,750	¥19,250
	在来工法用	調整丁番	¥22,700	¥20,600
		平丁番	¥23,000	¥20,500
	可変	調整丁番	¥26,200	¥24,100
		平丁番	¥27,400	¥24,900
片引き	2×4用	標準引き手	¥31,500	¥31,500
		表示鎌錠	¥38,800	¥38,800
	在来工法用	標準引き手	¥33,300	¥33,300
		表示鎌錠	¥40,600	¥40,600
	在来用固定	標準引き手	¥38,000	¥38,000
		表示鎌錠	¥45,300	¥45,300
引き違い	2×4用	標準引き手	¥49,000	¥49,000
	在来工法用	標準引き手	¥50,700	¥50,700
ポケットドア		空錠	¥19,100	¥19,100
		サムターン	¥20,100	¥20,100

金物色

ゴールド
ヘアライン
ブラウン
ブラック

部材価格(折戸)

	標準折戸枠	在来用折戸枠
2ドア(20~30)	¥9,000	¥10,250
3ドア	¥10,800	¥12,300
4ドア(40~60)	¥10,800	¥12,300

ヘム・レッドオーク折戸レール・木製ツマミ

ヘムルーバー折戸レール・木製ツマミ

パイン折戸レール・木製ツマミ

メソナイト折戸レール・木製ツマミ

C

ノックダウン加工費

片開き	片引き	引き違い	ポケットドア
¥9,100	¥10,500 (表示鎌錠 ¥13,000)	¥15,200	¥11,300
片開き:可変枠	片引き:在来用固定枠		
¥9,100	¥14,400 (表示鎌錠 ¥16,900)		

ノックダウン加工費(折戸)

2ドア(20~30)	¥2,300
3ドア	¥2,300
4ドア(40~60)	¥2,300

D

ドアと枠セット塗装費

	片開き	片引き	引き違い	ポケットドア
ガラスドア	¥32,800	¥32,800	¥54,000	¥32,700
ガラスドアなしメソナイト	¥29,700	¥29,800	¥47,900	¥29,700

ドアと枠セット塗装費(折戸)

	ルーバー折戸	ルーバーなし折戸 メソナイト折戸
2ドア(20~30)	¥48,800	¥30,900
3ドア	¥74,200	—
4ドア(40~60)	¥97,900	¥61,800

塗装のバリエーション
※ルーバー折戸のみトリュフ色は対応しておりません。

ホワイト　クリア　アンティーク　トリュフ　グレー　グリーン　ブルー　イエロー

プレセット対応ドアの樹種と塗装色

ヘム

クリア

アンティーク

レッドオーク

クリア

アンティーク

ホワイトオーク

クリア

アンティーク

※印刷の色と実際の色は違いますので、必ず塗装サンプルでお確かめください。

トリュフ

ホワイト

トリュフ

トリュフ

※ルーバー折戸のみ
トリュフ色は対応しておりません。

塗装のご注意

天然の木に塗装をしていますので、
仕上がりが均一にはなりません。
木目によっては、部分的に下の写真のような
仕上がりになる場合がございます。
塗装の不具合ではなく、木の特性とご理解ください。

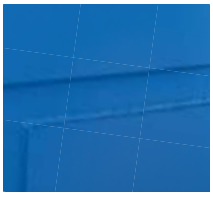

プレセット対応ドアの樹種と塗装色

パイン

クリア

アンティーク

ホワイト

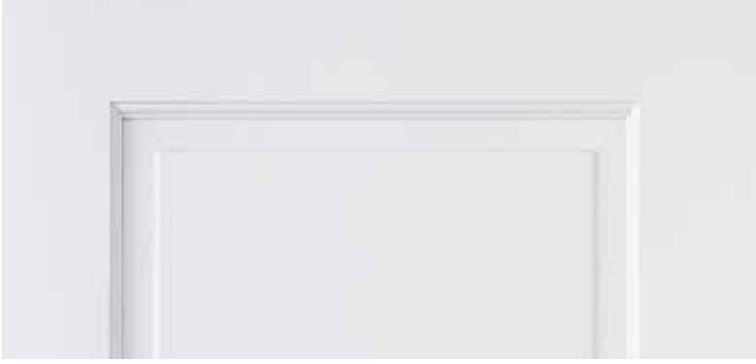

トリュフ

HDF

無塗装

アンティーク

ホワイト

トリュフ

※ルーバー折戸のみトリュフ色は対応しておりません。

※印刷の色と実際の色は違いますので、必ず塗装サンプルでお確かめください。

グレー

グリーン

ブルー

イエロー

グレー

グリーン

ブルー

イエロー